Mobildampfmixer Typ 10 - 180

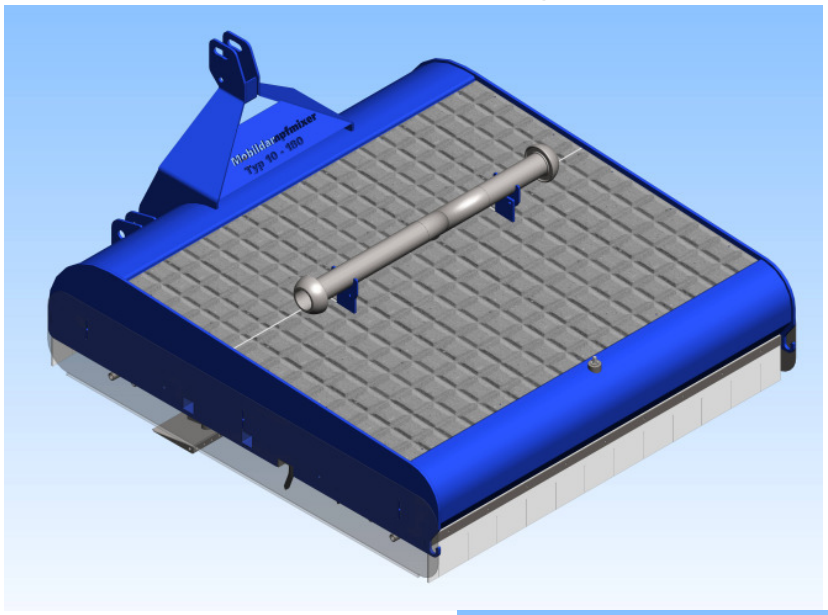

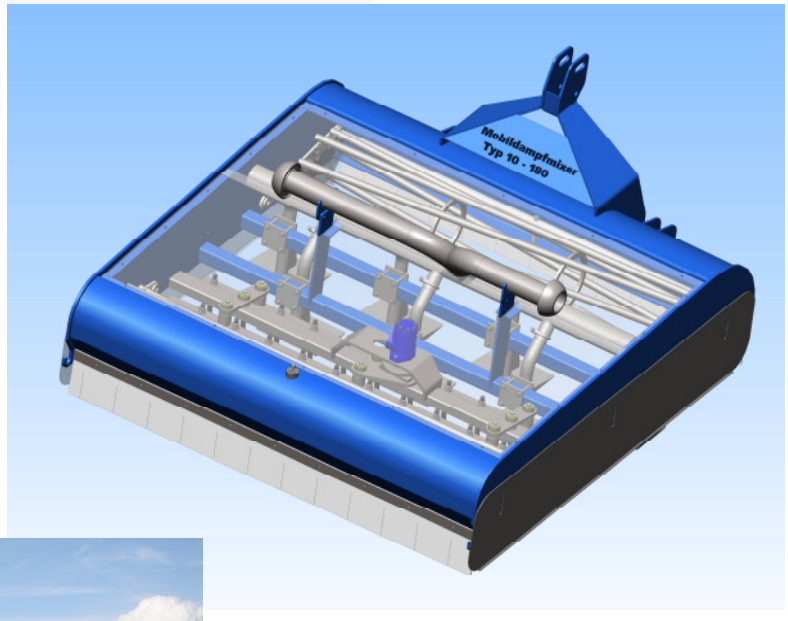

Anschrift:
mobildampf.de
Koch und Franjic GbR
Schmidenerstr. 142
71332 Waiblingen

Kommunikation:
Tel.: 07151 / 94 54 740
Fax: 07151 / 94 54 741
mobil 0151 / 16 30 50 70
info@mobildampf.de
www. mobildampf.de

Bankenverbindungen:
SÜDWESTBANK
Konto: 5734 19000
BLZ: 600 907 00
IBAN: DE 47600907000573419000
BIC: SWBSDESS

Ust-ID DE 265612587